POIGNÉE PIVOTANTE VISION INOX

Poignée pivotante à profil bas en Inox 316 résistant à l'acide pour cylindre profilé 40 mm ou mécanisme de commande actionné par un outil. Disponible en version fermeture par rotation où la porte est verrouillée en tournant la clé.

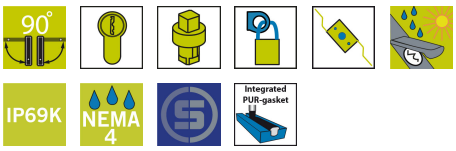

MATÉRIAU
Poignée: Acier inoxydable 316

RELATED PRODUCTS
Rod latch systems: 1-008.04, 1-008.21, 1-008.25, 1-008.07
Similar products: 6-020
Keys: 2-372, 2-370
Cylinders: 1-209, 1-210
Use the Index Code at industrilas.com

TESTS & STANDARDS
Standards: IP69K, NEMA 4
Cutout: Version C

Industrilås
When access counts

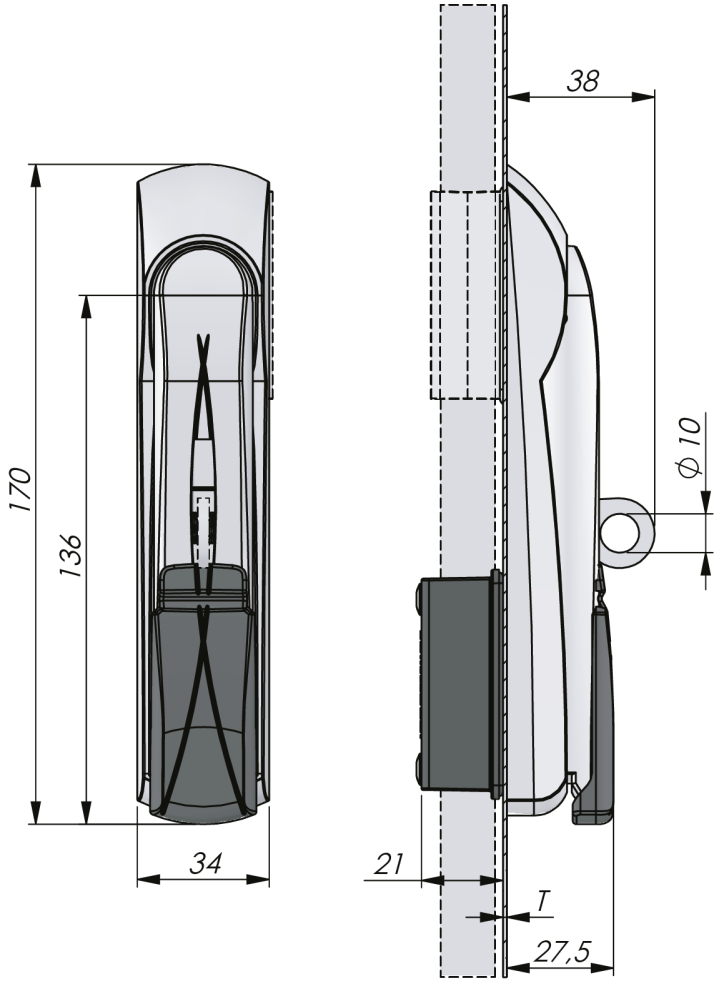

Index Code: 6-010

Make your selections in each column to create your article number (AAAAAAABC-DDDD)

AAAAAAA	Matériau	B	Épaisseur de porte T	C	PDL	DDD	Insert / Cylindre	D	Cache-poussière
1230318	Inox 316	2	1,6 - 2,5 mm	0	Sans	C01	Hexagone 11	U	Sans
		3	2,6 - 3,5 mm	1	Oui	C41	Fente encastrée	D	Oui
						C47	Goupille hexagonale encastrée 8 / 3 mm		
						C60	Cylindre profilé		

PDL = Spring loaded padlock loop retracts when handle is released.
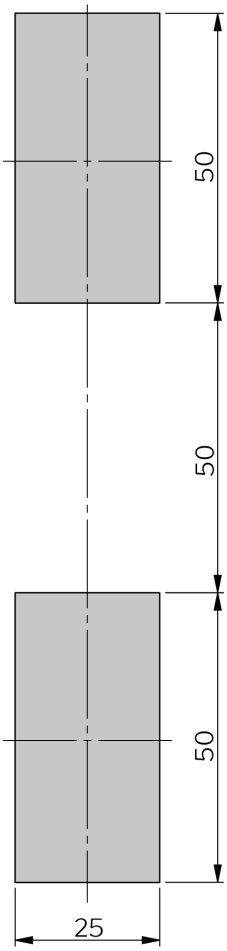
Version C